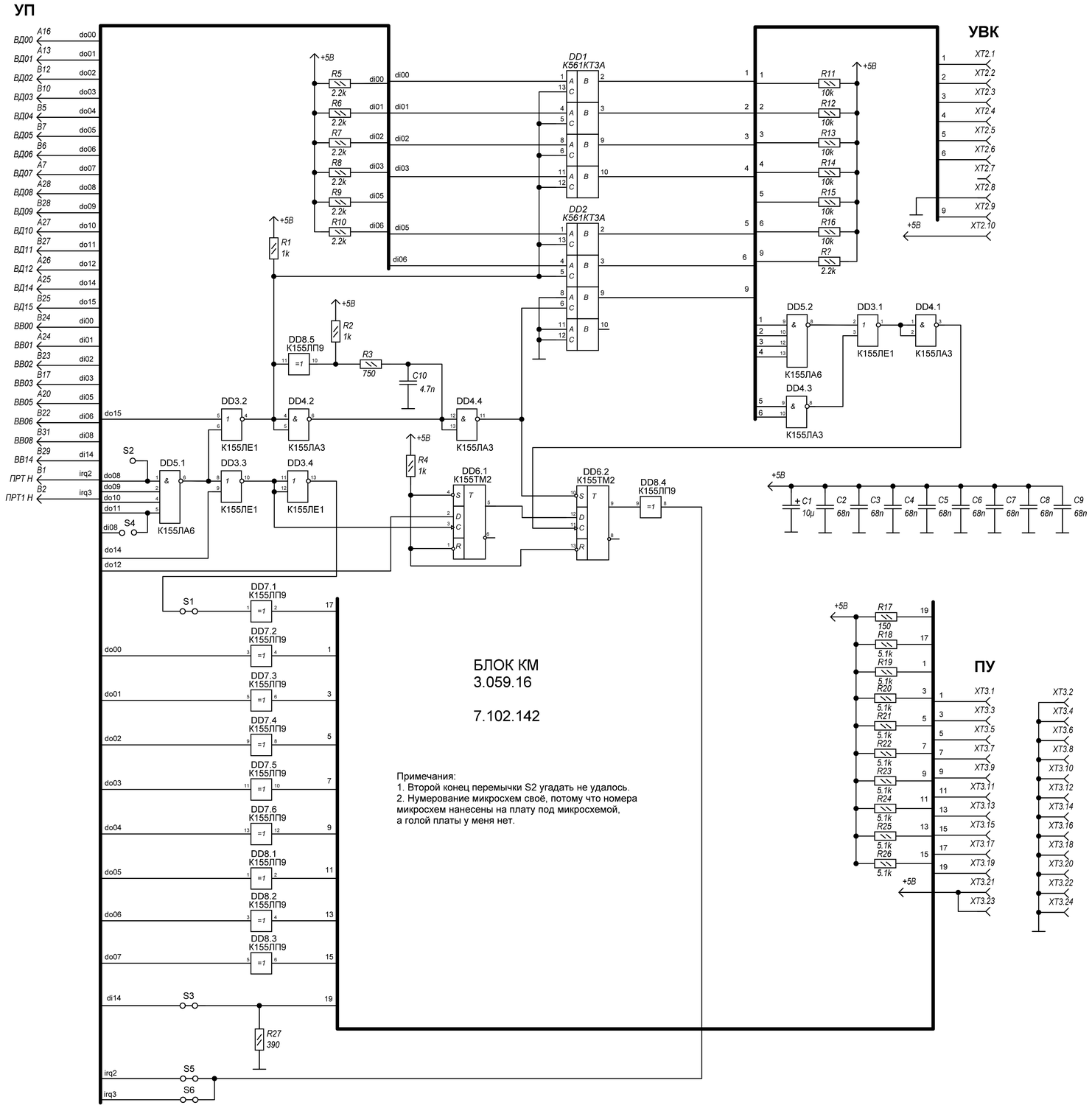

Примечания:
1. Второй конец перемычки S2 угадать не удалось.
2. Нумерование микросхем своё, потому что номера микросхем нанесены на плату под микросхемой, а голой платы у меня нет.